Fitting the Screen

A1 **A2** **A3**

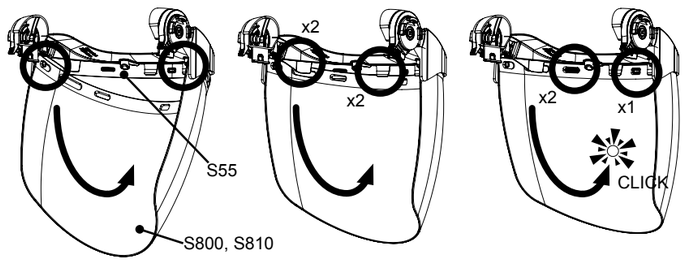

Connection to Helmet

B1

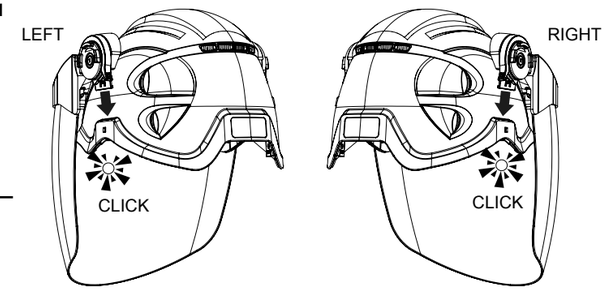

Helmet type adjustment

C1, Nexus **C2,** Concept

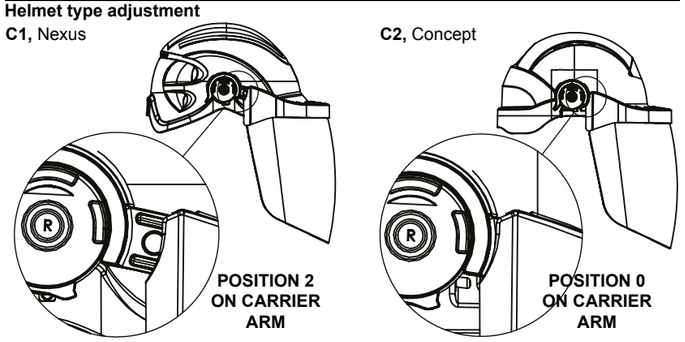

Removing the Screen from the carrier

D1, SEPARATE SCREEN FROM CARRIER **D2,** PULL SCREEN AWAY FROM CARRIER

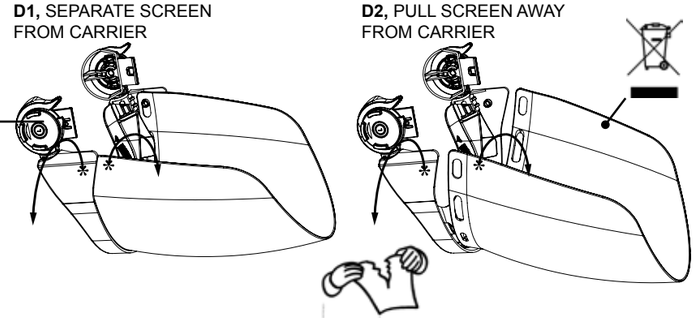

Re-attaching carrier arm to side clips

E1

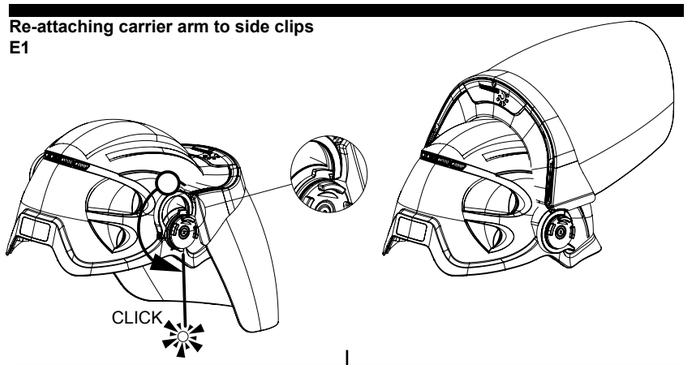

GB

Standards & Markings
Explanation of face screen personal eye protection marking

EN 166 1 Optical Class
EN 166 B Medium Energy Impact
EN 166 T Resistance to high speed particle at extremes of temperature.
EN 166 9 Non-adherence of molten metal and resistance to penetration of hot solids.
EN 166 3 Protection against liquid droplets/splashes.
EN 166 8 Protection against Short Circuit Electric Arc.
EN 170 2C-1,2
For uses which emit predominantly Ultra Violet Radiation at wavelengths shorter than 313nm and when glare is not an important factor. This covers the UVC and most of the UVB bands. Low-pressure mercury lamps such as germicidal lamps.

ANSI/ISEA Z87.1-2015 Z87+
High mass and high velocity impact

GS-ET-29 Class 1

The user should be aware of the need for marking compatibility of both screen and carrier. Carriers marked with impact grade B are suitable for screens that are marked ‘B’ or ‘F’ (F being lower impact grade).
Eye protection against high-speed particles that are worn over standard ophthalmic spectacles may transmit impact, hence creating a hazard to the wearer.
Note: If protection against high-speed particles at extremes of temperature (-5°C or +55°C) is required, the selected eye protector should be marked with ‘T’ after the impact letter (i.e. FT, BT or AT). If not marked with ‘T’ then the eye protector is for use at room temperature only.

Wear & Care

Scratched or damaged oculars must be replaced. Materials, which may come into contact with the wearer’s skin, could cause allergic reactions to susceptible individuals. Clean and disinfect with warm tap water (not known to have any adverse effects to the wearer) and a soft cloth taking care to avoid scratching. Check before use that all parts are operational and undamaged. Store and transport in original closed packaging (between 0ºC - +30ºC) for up to five years avoiding direct sun-light. The product has an in use life of up to five years

Helmet Mounted Face Shields to EN 166:2001 Personal Eye Protection

The Centurion face screens listed are all designed and approved for fitment to Centurion S55* type Carriers. They are designed to protect the face against various hazards encountered in industry.
*Supplied with Euro Clips

EU Type-Examination by: British Standards Institution, PO Box 6221, Kitemark Court, Davy Avenue, Milton Keynes, MK5 8PP, UK (Notified Body No. 0086)

For further information or for Declaration of Conformities, please visit our web site centurionsafety.eu

SE

Standarder och märkningar
Förklaring av märkning av personligt ögonskydd

EN 166 1 Optisk Klass
EN 166 B Mittlere Energieeinwirkung
EN 166 B Medelenergislag
EN 166 T Skydd mot flygande partiklar vid extrema temperaturer.
EN 166 9 Fäster inte vid smält metal och är mot stånd skraftigt mot penetration av heta föremål
EN 166 3 Skyddar mot Vätskedroppar/stänk
EN 166 8 Skyddar mot elektriska ljusbågar
EN 170 2C-1, 2
För användning med källor som övervägande avger ultraviolett strålning I vågländer kortare än 313nm samt när bländning inte är en viktig faktor. Detta täcker UVC och de flesta UVB band. Lågtrycks kvicksilverbåglampa t.ex bakteriedödande lampor.

ANSI/ISEA Z87.1-2015 Z87+
Hög massa och hög hastighet påverkan

GS-ET-29 Class 1

Användaren bör vara medveten om att både hållare och skärm ska ha samma märkning. Hållare med märkningen B (skydd mot medelkraftig stöt) är lämpliga för skärmar med märkningen B eller F (F är den lägre stöttålighetsmärkningen).
Ögonskydd mot flygande partiklar som bärs över vanliga glasögon kan överföra kraft från stötar och därmed orsaka fara för användaren.
Obs! Om skydd mot flygande partiklar vid extrema temperaturer (-5°C eller +55°C) krävs, ska ögonskyddet ha märkningen T efter stöttålighetsbokstaven (dvs. FT, BT eller AT). Om ögonskyddet inte är markerat med T är det endast avsett för användning vid rumstemperatur.

Användning och underhåll

Repade eller skadade ögonskydd måste bytas ut. Material som används vid tillverkningen av dessa produkter, som kommer i kontakt med användarens hud, kan orsaka allergiska reaktioner hos känsliga individer. Rengör och desinficera med varmt kranvatten (bevisat att inte påverka användaren negativt) och en mjuk trasa. Var försiktig så att du inte repar skyddet. Kontrollera före användning att alla delar fungerar och inte är skadade. Förvara och transportera i sluten originalförpackning (mellan 0ºC och +30ºC) i upp till fem år. Undvik direkt solljus. Produkten har en brukbar livslängd på upp till fem år.

Ansiktsskydd som monteras på hjälm enligt standarden EN166:2001 för personligt ögonskydd

Ansiktsskydden från Centurion som listas ovan är utformade och godkända för användning med hållare av typen S55*. De är utformade för att skydda ansiktet mot olika faror vid industriarbete.
*Levereras med Euro Clips

EU Typgodkännande av: British Standards Institution, PO Box 6221, Kitemark Court, Davy Avenue, Milton Keynes, MK5 8PP UK (Meddelad instans No. 0086)

För mer information eller försäkran om överensstämmelse, besök vår webbplats centurionsafety.eu

FI

Standardit Ja Merkinnat
Merkkien selitykset henkilökohtaisessa silmien suojauksessa

EN 166 1 Optinen luokka
EN 166 B Keskienerginen isku
EN 166 T Kestävyys suurella nopeudella lentäviä hiukka sia vastaan äärilämpötloissa.
EN 166 9 Sulametallin tarttumattomuus ja kuumien kuiva-aineiden läpäisykestävyys.
EN 166 3 Suojaus nestepisaroilta/roiskeilta.
EN 166 8 Suojaus oikosulkuvalokaarelta.
EN 170 2C-1, 2
Käyttökohteisiin, jotka emittoivat pääasiassa ultraviolettisäteilyä lyhyemmillä kuin 313 nm:n aallon pituuksilla ja joissa häikäisy ei ole tärkeä tekijä. Tämä kattaa UVC ja useim mat UVB-alueet. Pienpaineelohope alamput, kuten bakteerintuholamput.

ANSI/ISEA Z87.1-2015 Z87+
Suuri massa ja nopeita vaikutuksia

GS-ET-29 Class 1

Käyttäjän tulisi olla tietoinen merkintöjen yhteensopivuuden tarpeesta sekä suojuksessa että kannattimessa. Iskuluokalla B merkityt kannattimet sopivat suojuksiin, joihin on merkitty ‘B’ tai ‘F’ (F on alempi iskuluokka).
Normaalien silmälasien päällä käytettävät silmiensuojaimet suurella nopeudella lentäviä hiukkasia vastaan voivat siirtää iskun vaikutusta aiheuttaen näin vahingonvaaran käyttäjälle.
Huom. Jos tarvitaan suojausta suurella nopeudella lentäviltä hiukkasilta äärilämpötiloissa (-5°C tai +55°C), tulisi valittu silmänsuojain merkitä kirjaimella ‘T’ iskua osoittavan kirjaimen jälkeen (eli FT, BT tai AT). Jos tuotetta ei ole merkitty kirjaimella ‘T’, on silmänsuojain tarkoitettu käytettäväksi vain huoneenlämpötilassa

Kaitto ja Hoito

Puhdista ja desinfioi kypara lampimalla vesijohtovedella ja pehmealla linalla (vesijohtovedella ei ole haittavaikutuksia kayttajalle) Varo naarmuttamasta kyparaa. Emme suosittele liuotinaineiden tal orgaanisten yhdisteiden kayttoa, silla ne pehmentavat materiaalin piñata ja alentavat sen kuormitusenkestavyytta heikentaen nain kyparan fyysisia ominaisuuksia. Taman tuotteen valmistuksessa kaytetyt materiaalit, jotka joutuvat kosketuksiin kayttajan ihon kanssa, voivat alheuttaa allergisia reaktioita herkkaihoisille kayttajille. Tarkista palvittain, etta kaikki osat ovat kunnossa eika niisa ole vaurioita. Tuote voiddan varastoida korkeintaan viisi vuotta suljetussa, alkuperaisessa pakkauksessa (0ºC - +30ºC) n lampotilassa suoralta auringonvalolta suojattuna. Sama koskee tuotteen kuljetusta. Tuotteen kayttoika on korkeintaan viisi vuotta. Valmistuspaiva on merkitty kyparan lippaan.

Kypärään asennettavat kasvojensuojaimet henkilökohtaiseen silmiensuojaukseen EN 166:2001

Kaikki ylla luetellut Centurion-kasvojensuojaimet on tarkoitettu ja hyväksytty asennettaviksi Centurion S55*. Niiden tarkoitus on suojata kasvoja eri vaaroilta teollisuudessa.
* Mukana Euro leikkeet.

EU Tyyppitarkastuksen tehnyt: British Standards Institution, PO Box 6221, Kitemark Court, Davy Avenue, Milton Keynes, MK5 8PP UK (Limoitettu Laitos No. 0086)

Lisätietoja vaatimustenmukaisuusvakuutuksesta verkkosivustoltamme centurionsafety.eu

FR

Normes et Marquages
Explication du marquage sur les ecrans

EN 166 1 Classe optique
EN 166 B Impact a énergie moyenne
EN 166 T Résistance aux particules à grande vitesse aux extrémités de la température.
EN 166 9 Non adhérence du métal fondu et résistance à la pénétration des solides chauds
EN 166 3 Protection Gouttelettes/éclabous sures de liquide
EN 166 8 Protection Arc électrique de court circuit

EN 170 2C-1, 2
Pour usage avec des sources émettant princi palement des rayonnements ultraviolets à toute longueur d’onde inférieure à 313nm, au cas ou l’éblouissement n’est pas un facteur important. Ceci couvre les bandes UVC et la plupart des bades UVB. Lampes à mercure à basse pression (p.ex lampes germicides)

ANSI/ISEA Z87.1-2015 Z87+
Impact de masse élevée et de haute vitesse

GS-ET-29 Class 1

L’utilisateur devrait se rendre compte du besoin de marquer la compatibilité de l’écran et du porteur. Les porteurs identifiés par la catégorie B d’impact conviennent aux écrans qui sont le ‘marqué B’ ou le ‘F’ (F étant catégorie inférieure d’impact).
La protection d’oeil contre les particules à grande vitesse qui sont portées au-dessus des lunettes ophtalmiques standard peut communiquer l’impact, par conséquent créant un risque au porteur.
Note: Si la protection contre les particules à grande vitesse aux extrémités de la température (-5°C ou +55°C) est exigée, le protecteur d’oeil choisi devrait être identifié par le ‘T’ après la lettre d’impact (FT, BT ou AT). Si non identifié par le ‘T’ alors le protecteur d’oeil sert à la température ambiante seulement.

Usure et Entretien

Nettoyer et désinfecter avec de l’eau du robinet tiède (laquelle n’a aucun effet adverse pour l’utilisateur) et un chiffon doux, en faisant attention á ne pas rayer la surface.L’utilisation de dissolvants commerciaux ainsi que de composants organiques est déconseillée puisqu’ elle peut entraîner une réduction de la rigidité et une détention des tensions de la surface avec une diminution de ses propriétés physiques. Les matériaux utilises pour la fabrication de ces produits, qui sont en contact avec la peau de l’utilisateur, peuvent provoquer de réactions allergiques chez les personnes sensibles. Vérifier quotidiennement que toutes les pièces sont opérationnelles et en bon état. Entreposer et transporter le produit dans son emballage d’origine (entre 0º C - +30º C) pendant une dureé maximale de cinq ans. La date de fabrication est inscritte sur la visière du casque.

Ecran faciaux Centurion EN 166:2001

Les écrans faciaux de Centurion listés cites ci-dessus ont été conçus et approuvés pour être installés sur les porte -écran de code S55*. Ils ont été conçus pour protéger la face dans des milieux industriels.
* Livré avec Euro clips.

Examen de Type UE réalisé par: British Standards Institution, PO Box 6221, Kitemark Court, Davy Avenue, Milton Keynes, MK5 8PP, UK (organisme notifé No. 0086)

Pour plus d’informations ou pour consulter la Déclaration de conformité, veuillez vous référer à notre site Internet centurionsafety.eu

DK

Standarder & Mærkninger
Ordforklaring på mærkning af ansigtsværn

EN 166 1 Optisk Klasse 1.
EN 166 B Mellem slagstyrke.
EN 166 T Styrke overfor partikler med høj hastighed ved ekstreme temperaturer.
EN 166 9 Ingen vedhæftning af smeltet metal og mostand sevne overforindtrængning af varme emner.
EN 166 3 Beskyttelse mod væskedråber/ væsk espröjt.
EN 166 8 Beskyttelse mod lysbue fra elektrisk kortslutning.
EN 170 2C-1, 2
Til brug I tilfælde mod primært Ultraviolet stråling ved bølgelængder mindre end 313nm, og hvor synligt lys ikke er af betydn ing. Dette dækker UVC og størstedelen af UVB båndet. Lavtryks kvicksølvslamper så som bateriedræbende lamper.

ANSI/ISEA Z87.1-2015 Z87+
Høj robusthed og høj slagstyrke

GS-ET-29 Class 1

Brugeren skal være opmærksom på, at mærkningen på visiret og visirholderen skal stemme overens. Visirholdere, der er mærket med slagstyrke "B" er anvendelige med visir med mærkning ‘B’ eller ‘F’ (F har lavere slagstyrke) Øjenværn til beskyttelse mod partikler med høj hastighed, der bæres udenpå almindelige styrkebriller, kan overføre energi fra et slag og kan således udgøre en fare for brugeren.
Bemærk! Hvis der er behov for beskyttelse mod partikler med høj hastighed ved ekstreme temperaturer (-5°C eller +55°C) skal øjenværnet være mærket med "T" efter symbolet for slagstyrke (fx FT, BT eller AT). Hvis øjenværnet ikke er mærket med "T" må det kun anvendes ved almindelig stuetemperatur.

Brug & Vedligeholdelse

Ridsede og beskadigede glas og visir skal kasseres. Stoffer, der kommer i kontakt med huden, kan skabe allergiske reaktioner hos modtagelige personer. Rengøring og desinfektion foretages med varmt vand fra hanen (hvilket ikke har nogen skadelig virkning på brugeren). Tør efter med en blød klud. Pas på ikke at ridse. Kontroller hver dag, om alle dele er i funktionsdygtig stand og ubeskadigede. Skal opbevares og transporters i den oprindelige emballage (ved mellem 0ºC og + 30ºC). Må ikke udsættes for direkte lys. Produktet har en brugstid på op til fem år.

Centurion ansigtsskærme til hjelmmontage EN 166:2001

Ovennævnte Centurion ansigtsskærme er alle designe og godkendte til montering på Centurion S55*. De er designet til at beskytte ansigtet mod forskellige farer, der kan opstå i industrien.
* Leveres med Euro clips.

EU-Typeafprøvning af: British Standards Institution, PO Box 6221, Kitemark Court, Davy Avenue, Milton Keynes, MK5 8PP, UK (Bemyndiget Organ nr. 0086)MK5 8PP, UK (Bemyndiget Organ nr. 0086)

Besøg vores hjemmeside for flere oplysninger om overensstemmelseserklæring centurionsafety.eu

NL

Normen en Markeringen
Verklaring van de oogbeschermings tekens

EN 166 1 Optisch glas
EN 166 B Gemiddeld energie-effect
EN 166 T Bestand tegen snelle deeltjes bij extreme temperaturen
EN 166 9 Gesmolten metaal plakt niet en is bestendig tegen invloed van hete stoffen
EN 166 3 Beschermt tegen vloeibare druppels/spetters
EN 166 8 Beschermt tegen kortsluitings bestendige elektrische boog
EN 170 2C-1, 2
Voor gebruik met bronnen die voornamelijk ultraviolette straling uitzenden op een golflengte van minder dan 313nm en waarbij verblinding geen invloed van belang heeft UVC/UVB

ANSI/ISEA Z87.1-2015 Z87+
Schok bij hoge massa en hoge snelheid.

GS-ET-29 Class 1

De gebruiker moet zich ervan bewust zijn dat hij moet letten op de compatibiliteit van zowel het scherm als de drager. Dragers met schokbestendigheid ‘B’ zijn geschikt voor schermen met markering ‘B’ of ‘F’ (F is een lagere schokbestendigheid). Oogbeschermers tegen snelle deeltjes die u over een gewone bril draagt, kunnen de schok doorgeven en zo dus een gevaar betekenen voor de drager.
Opmerking: Indien er een bescherming nodig is tegen snelle deeltjes bij extreme temperaturen (-5°C of +55°C) moet er op de gekozen oogbescherming na de letter voor de schokbestendigheid een ‘T’ staan. Als hij niet gemarkeerd is met een ‘T’, dan is de oogbeschermer alleen geschikt voor gebruik bij kamertemperatuur.

Slijtage en Verzorging

Bekraste of beschadigde lenzen moeten vervangen worden. Materialen die in contact kunnen komen met de huid van de drager kunnen een allergische reactie geven voor sommige dragers. Reinig en desinfecteer met warm leidingwater (waarvan men weet dat het geen negatief effect op de drager heeft) en een zachte doek. Let erop dat u het product niet krast. Controleer dagelijks dat alle onderdelen werken en onbeschadigd zijn. Bewaar en vervoer in de originele gesloten verpakking (tussen 0°C en +30°C) gedurende maximaal vijf jaren en vermijd direct zonlicht. Het product heeft een levensduur van maximaal vijf jaren.

Centurion Connect EN 166:2001 op-de-helm Aangebracht Gezichtschild

Het Centurion gezichtscherm zoals boven vermeld is ontworpen en goedgekeurd voor aanpassing op Centurion S55*. Deze zijn ontworpen om het gezicht te beschermen tegen diverse gevaren in de industrie.
* Geleverd met Euro clips.

Controle op EU Niveau door: British Standards Institution, PO Box 6221, Kitemark Court, Davy Avenue, Milton Keynes, MK5 8PP, UK (Aangemelde Instantie No. 0086)

Bezoek onze website voor meer informatie of voor conformiteitsverklaringen centurionsafety.eu

DE

Normen und Kennzeichnung
Erklärung der persönlichen Augenschutzmarkierung

EN 166 1 Optische Klasse
EN 166 F Niedrige Energieeinwirkung
EN 166 B Mittlere Energieeinwirkung
EN 166 T Widerstandsfähigkeit gegen Hochgeschwind igkeitspartikel bei Extrem-Temperaturen
EN 166 9 Kein anhaften von flüssigem Metall und Durchdringungsresistenz bei heißen Feststoffen
EN 166 3 Schutz gegen flüssige Tropfen/Spritzer
EN 166 8 Schutz gegen Kurzschluss-Lichtbögen
EN 170 2C-1, 2
Für den Einsatz mit Wellen, die vor allem ultraviolette Strahlung in Wellenlängen von wenige als 313nm und Anwendungen abgeben, in denen Blendlicht keine Rolle spielt. Damit sind die UVC und die meis ten UVB-Bereiche abgedeckt. Niedrigdruck-Quecksilbertampen wie z. B. Entkemung-slampen

ANSI/ISEA Z87.1-2015 Z87+
Schützt vor dem Einschlag hoch energetischer Gewichte.

GS-ET-29 Class 1

Der Träger sollte prüfen, ob die Markierung von Gesichtsschild und -träger zusammenpassen. Träger, die mit Schutzgrad “B” markiert sind, sind zu verwenden mit Gesichtsschilden, die ebenfalls mit “B” oder auch mit ‘F’ (‘F’ bedeutet einen geringeren Schutzgrad) markiert sind. Augenschützer gegen Hochgeschwindigkeitspartikel, die über normalen Brillen getragen werden, können Einschlagkräfte übertragen und bedeuten folglich ein Risiko für den Träger.
Hinweis: Ist ein Schutz gegen Hochgeschwindigkeitspartikel bei extremen Temperaturen (-5°C oder +55°C) notwendig, sollte der ausgewählte Augenschutz mit einem ‘T’ nach den Schutzgrad Buchstaben (wie beispielsweise FT, BT oder AT) markiert sein. Sollte keine Markierung mit einem “T” zu finden sein, so ist der Augenschutz nur für das Tragen bei Raumtemperatur vorgesehen.

Reinigung und Pflege

Mit warmem Leitungswasser (keine negative Wirkung auf den Träger bekannt) und einem weichen Tuch reinigen und desinfizieren. Dabei Kratzen vermeiden. Im Handel erhältliche Lösungsmittel oder organische Verbindungen werden nicht empfohlen, da sie die Oberflache aufweichen und Spannungen abbauen können. Hiermit verbindet sich ein Verlust physischer Eigenschaften. Bei der Herstellung verwendete Stoffe, die mit der Haut des Trägers in Verbindung kommen, können bei empfindlichen Personen allergische Reaktionen auslösen. Täglich prüfen, ob alle Helmteile einsatzbereit und unbeschädigt sind. In der geschlossenen Originalverpackung bis zu fünf Jahre lagern und transportieren (bei 0ºC - +30 s°C), dabei direkte Sonneneinstrahlung vermeiden. Das Produkt hat eine Nutzlebensdauer von bis zu fünf Jahren. Das Herstellungsdatum ist vor innen in der Mitte des Helms eingepresst.

Gesichtsschirme EN 166:2001 zur Montage an Helm

Alle Gesichtsschutzschirme sind so konzipiert, daß Sie mit den Sichtschutzhalterungern S55*. Sie sind entworfen worden, um das Gesicht gegen die verschiedenen Gefahren zu schützen, die in der Industrie anzutreffen sind.
* Lieferung mit Euro clips.

Prüfung gemäß EU-Typ durch by: British Standards Institution, PO Box 6221, Kitemark Court, Davy Avenue, Milton Keynes, MK5 8PP, UK (Überwachungs- - und Zertifizierungsstelle No. 0086) dabei direkte Sonneneinstrahlung vermeiden. Das Produkt hat eine Nutzlebensdauer von bis zu fünf Jahren. Das Herstellungsdatum ist vor innen in der Mitte des Helms eingepresst.

Weitere Informationen zu Konformitätserklärungen finden Sie auf unserer Website centurionsafety.eu

IT

Normative e Marcature
Significato delle sigle delle Norme Europee

EN 166 1 Classe Ottica
EN 166 B Impatto a media energia
EN 166 T Resistenza all’urto di particelle ad alta velocita’ e temperature estreme.
EN 166 9 Non aderenza di metallo fuso e resistenza alla penetrazione di solidi caldi
EN 166 3 Protezione contro goccioline/spruzzi di liquidi
EN 166 8 Protezione contro arco elettrico da corto circuito
EN 170 2C-1, 2
Filtri ottici per la protezine da raggi ultravi oletti a lunghezze d’onda inferiori a 313nm quando l’abbagliamento non e’ un fattore importante. Si include le bande UVC e la maggior parte delle UVB. Lampade a vapori di mercurio a bassa pressione, come quelle germicide.

ANSI/ISEA Z87.1-2015 Z87+
Impatto da grande massa ed alta velocita’

GS-ET-29 Class 1

L’utilizzatore deve tenere in considerazione gli standard di riferimento per i visori e i portavisori. I portavisori marcati con livello di impatto B sono adatti ad entrambi i visori per impatto tipo B o F (F ha un livello di impatto in feriore di B) Si prega di notare che utilizzatori di occhiali da vista in congiunzione con visori da protezione di impatto, possono ricevere in alcuni estremi casi urti da particelle metalliche che possono causare danno attraverso la struttura degli occhiali da vista. Se e’ richiesta protezione degli occhi a temperature inferiori a (-5°C oppure superiori a +55°C), i visori devono essere marcati con la lettera T. Visori marcati B e F sono attivi solo a temperatura ambientale normale.

Uso e manutenzione

Pulire e disinfettare con acqua tiepida e un panno morbido, con cura per non graffiare. Non usare solventi commerciali o organici perché provocano la soluzione e la distensione della superficie dei visori con perdita delle propietá fisiche. I materiali utilizzati nella produzione di questi prodotti, che vengono a contatto con la pelle, possono causare reazioni allergiche a soggetti sensibili. Controllare giornalmente che tutte le parti funzionino e siano integre. Conservare e trasportare nell’im-ballaggio originale chiuso (temperatura da 0 °C a +30°C) per un massimo di 5 anni, evitando la luce diretta del sole. Il prodotto ha una vita media di massimo 5 anni. La data di produzione é impressa nel frontalino.

Visori montabili su casco norma EN 166:2001 Protezione personale degli occhi

I visori Centurion identificati qui sopra sono progettati e approvati per l’uso con il porta visore S55*. Sono studiati per proteggere il viso da rischi durante lavorazioni industriali.
* dotazione Euro clips.

I Test per il marchio UE sono condotti da: British Standards Institution,PO Box 6221, Kitemark Court, Davy Avenue, Milton Keynes, MK5 8PP, UK (Ente Certificato con numero 0086)

Per maggiori informazioni o per la Dichiarazione di conformità, vi invitiamo a visitare il nostro sito web centurionsafety.eu

PT

Normas e Marcações
Explicação de protecção facial

EN 166 1 Classe óptica
EN 166 B Impacto de média pressão
EN 166 T Resistência a partículas expelidas a grande velocidade em temperaturas extremas
EN 166 9 Não aderênia de metal derretido e resistêcia á penetração de sólidos quentes
EN 166 3 Protecção contra Gotas/salpicos de líquidos
EN 166 8 Protecção contra curto circuito de arco eléctrico
EN 170 2C-1, 2
Para uso com fontes que emitem predomi nante mente radiação ultravioleta a compri mentos de onda inferiors a 313nm e quando o brilho não é um factor importante. Isto cobre as bandas UVC e a maior parte das bandas UVB. Lâmpadas de mercurio de baixa pressão tal como lâmpadas germici das.

ANSI/ISEA Z87.1-2015 Z87+
Resistência e Durabilidade a Impactos de Alta Velocidade.

GS-ET-29 Class 1

O utilizador deve estár atento quanto à compatibilidade entre a viseira e o suporte. Os suportes com a indicação de impacto B são adequados para viseiras com a indicação ‘B’ ou ‘F’ (‘F’ representa a capacidade de baixo impacto). As protecções oculares contra partículas expelidas a grande velocidade utilizadas por cima de óculos oftalmológicos normais podem transmitir o impacto, o que representa um perigo para o utilizador. Nota: Caso seja necessária protecção contra partículas expelidas a grande velocidade e com temperaturas extremas (-5°C ou +55°C), o dispositivo de protecção ocular escolhido deve ter a indicação ‘T’ após a letra de impacto (ex: FT, BT ou AT). Caso não tenha a indicação ‘T’, o dispositivo destina-se exclusivamente á utilização a temperatura ambiente.

Desgaste e cuidados

Limpe e desinfecte com água da torneira tépida (sabe-se que não representa quaisquer efeitos adversos para utilizador) e um pano suave, com cuidado para não riscar. Os dissolventes ou os compostos orgânicos existents no Mercado não são recomendados já que provocam o amolecimento e esforço da superficie pelo que se verifica uma perda das propiedades físicas. Os materiais utilizados na produção destes produtos, que estão em contacto com a pele do utilizador, podem provocar reacções alérgicas nos indivíduos mais suscéptiveis. Verifique diáriamente se todas as peças estão operacionáis e não apresentam danos. Armazene e transporte na embalagem original fechada (entre 0°C - +30°C) até um máximo de cinco anos, evitando a exposição directa á luz solar. O produto apresenta uma vida útil até aos cinco anos em utilização.

Protectores faciais montados EN 166:2001 Protecção de sobrolho

Os protectores faciais resultantes devem ser usados somente com os capacetes de segurança Centurion ,os visores S55*. Apenas as partes marcadas de maneira similar devem ser usadas em conjunto para formar a Viseira aprovada.
*Fornecido com Euro clips.

Exame “do Tipo EU” por: British Standards Institution,PO Box 6221, Kitemark Court, Davy Avenue, Milton Keynes, MK5 8PP, UK (Organismo Notificado No. 0086)

Para mais informações ou Declarações de Conformidade, visite o nosso Web site centurionsafety.eu

ES

Normativas y marcas
Descripción de las normas para la protección visual

EN 166 1 Clase óptica
EN 166 B Impacto de média energía
EN 166 T Resistencia a partículas de alta velocidad a temperaturas extremas.
EN 166 9 No adherencia de metal fundido y resistencia a la penetración de sólidos calientes
EN 166 3 Protección contra salpicaduras.
EN 166 8 Protección contra arcos de cortocircuito
EN 170 2C-1, 2
Protección contra fuentes que emitan predom inantemente radiación de rayos ultravioleta a longitudes de onda inferiores a 313nm y cuando el resplandor no sea un factor rele vante. Abarca las bandas UVC y la mayoría de las bandas UVB.

ANSI/ISEA Z87.1-2015 Z87+
Impacto de alta velocidad y masa

GS-ET-29 Class 1

El usuario debe cerciorarse de que la pantalla y el arnés sean compatibles. Los arneses marcados con grado de impacto B son adecuados para las pantallas que están marcadas con la 'B' o 'F' (Teniendo 'F' grado de impacto inferior). El uso de la protección contra partículas de alta velocidad junto a anteojos de vista, puede conportar un riesgo para el usuario al poderse transmitir el impacto. Nota: Si la protección contra partículas de alta velocidad es utilizada en temperaturas extremas (-5ºC o +55ºC), el protector requerido deberá estar marcado con la 'T' después de la letra de impacto (FT, BT o AT). En caso contrario, protector ocular solo podrá ser utilizado en temperatura ambiente.

Utilización y mantenimiento
Limpie y desinfecte con agua tibia del grifo y un paño suave, prestando atención a no rayar el el producto. Se recomienda NO utilizar disolventes comerciales o compuestos orgánicos para la limpieza del producto, pues causan un reblandeimiento de la superficie y acentúan la pérdida de propiedades físicas. Los materiales utilizados en la fabricación, destinados al contacto con la piel del usuario, pueden causar reacciones alérgicas en individuos sensibles. Compruebe a diario que todos los componentes estén en buenas condiciones y funcionen adecuadamente. Guardar y transportar en el envase original (entre 0°C y +30°C) por hasta 5 años, protegiéndolo de la luz solar. La fecha de fabricación está grabada en la visera del casco.

Pantalla montada sobre el casco Centurion conforme a la norma EN 166:2001 referida a Protección visual personal
Las pantallas mencionadas líneas arriba son compatibles con los porta-pantallas Centurion S55*. Las mismas están diseñadas para proteger el usuario contra los riesgos que se puedan encontrar en la industria.
* Suministrado con Euro clips.

Verificación EU realizada por: British Standards Institution,PO Box 6221, Kitemark Court, Davy Avenue, Milton Keynes, MK5 8PP, UK (Organismo Autorizado No. 0086)

Para obtener más información o la Declaración de conformidad, visite nuestro sitio web centurionsafety.eu

TR

Standartlar ve Ýþaretler
Kiþisel göz koruyucu simgelerinin açýklamalarý

EN 166 1 Optik Cam
EN 166 B Orta enerji seviyesi
EN 166 T Düþük ya da yüksek sýcaklýklarda yüksek hýzlý parçacýklara karþý direnç..
EN 166 9 Erimis metallerin yapýþmamasý ve sýcak mad delerin nufuz etme direnci
EN 166 3 Sývý damlacýklarý ve sýçramasý
EN 166 8 Kýsa devre elektrik arký
EN 170 2C-1, 2
Parlamanýn önemli olmadýðý ve aðýrlýkla 313nm den kýsa dalga boylannda mor ötesi ýþýn yayan kaynaklara kullaným. Bu UVC ve UVB bant larýnýn bir çoðunu kapsar. Antisep tik lambalar gibi düþük basýnçlý civa lam balar.

ANSI/ISEA Z87.1-2015 Z87+
Yüksek kütle ve yüksek hızlı darbe.

GS-ET-29 Class 1

Kullanýcý, hem siperin hem de kasnaðýn birbiriyle uyumlu olup olmadýðýný kontrol etmelidir. B darbe sýnýfýna mensup kasnaklar 'B' ya da 'F' iþaretli ekranlar için uygundur (F daha düþük darbe sýnýfýný temsil eder).
Standart oftalmik optik gözlüklerin üstüne, yüksek hýzda parçacýklardan korunma amaçlý takýlan göz koruyucu siperler, darbeyi ileteceði için siperi kullanan kiþi için risk yaratýr. Not: Eðer çok düþük ya da çok yüksek sýcaklýklarda (-5°C veya +55°C), yüksek hýzlý parçacýklardan korunmak gerekiyorsa, seçilen göz koruyucu siper üzerinde darbe sýnýfýnýn yanýnda 'T' yazýlý olmalýdýr (örn. FT, BT ya da AT). 'T' iþaretli olmayan siperler sadece oda sýcaklýðýnda kullaným için uygundur.

Kullaným ve Bakým
Çizmemeye özen göstererek sýcak musluk suyu (kullanýcýya herhangi bir yan etkisi yoksa) ve yumuþak bir bezle temizleyin ve dezenfekte edin. Yüzeyin yumuþamasýna ve fiziksel özelliklerin kaybýyla gerginliðin azalmasýna neden olduklarýndan, ticari çözücüler veya organik bileþimlerin kullanýlmasý önerilmez. Bu ürünlerin üretiminde kullanýlan, cilde temas eden malzemeler, hassas kiþilerde alerjik reaksiyonlara neden olabilir. Tüm parçalarýn iþler durumda ve hasarsýz olduðunu günlük olarak kontrol edin. Ürünü orijinal kapalý paketinde (0°C ile +30ºC arasýnda) beþ yýla kadar depolayabilir ve taþýyabilirsiniz. Urunun beþ yýlýk kullaným ömrü vardýr. Üretim tarihi baretin siperliðine basýlmýþtýr.

EN 166 2001'e Uygun Barete Monte Yüz Siperi – Kiþisel Göz Koruma
Yukarda listelenmiþ olan Centurion yüz siperlerinin hepsi Centurion S55*. Bu ürünler, yüzü endüstride karþýlaþýlan çeþitli tehlikelere karþý koruyacak þekilde dizayn edilmiþtir.
* Ile birlikte Euro klipleri.

EU Tip-Muayenesini Yapan: British Standards Institution,PO Box 6221, Kitemark Court, Davy Avenue, Milton Keynes, MK5 8PP, UK (Bildirilmis Akredite Kuruluþ Numarasý: 0086)

Daha fazla bilgi veya Uygunluk Beyanlarý için lütfen web sitemizi ziyaret edin centurionsafety.eu

NO

Standarder og merking
Forklaring på merking av personlig øyevern

EN 166 1 Optisk Klasse
EN 166 B Middals stot
EN 166 T Motstand mot høyhastighets partikler ved ekstrem temperatur.
EN 166 9 Smeltet metal henger ikke fast og motstands dyktig ot varme stoffer
EN 166 3 Beskyttelse mot draper/sput fra vaesker
EN 166 8 Beskyttelse mot lysbue ved kortslutning
EN 170 2C-1, 2
Tilbruk med kilder som hovedsakelig sender ut ultraviolette straler ved bolgelengder kortere enn 313nm, og nar blencing ikke er en viktlg factor. Datte dekker UVC og de fieste av UVB- bandene. Lavtrykks-kvkksotvi amper slik som bak teriedrepende lamper

ANSI/ISEA Z87.1-2015 Z87+
Høymesse og høy hastighet innvirkning.

GS-ET-29 Class 1

Brukeren må være klar over behovet for å merke kompatibilitet med både skjerm og holder. Holdere merket med støtgrad B passer til skjermer merket med enten 'B' eller 'F' (F er den lavere graden).
Øyevern mot høyhastighets partikler som brukes over vanlige briller kan overføre støt, og således skape en fare for brukeren. Merk: Hvis det kreves beskyttelse mot høyhastighets partikler ved ekstrem temperatur (-5°C eller +55°C), må det valgte øyevernet være merket med 'T' etter bokstaven som angir støtgraden (dvs. FT, BT eller AT). Hvis øyevernet ikke er merket med en 'T', er det kun ment til bruk ved romstemperatur.

Bruk og stell
Okularer med riper eller skader må erstattes. Materialer som kan komme i kontakt med brukerens hud kan forårsake allergiske reaksjoner hos mottakelige personer. Rengjør og desinfiser med varmt vann fra springen (ikke kjent å påføre brukeren bivirkninger) og en myk klut, mens du passer på å unngå å lage riper. Kontrollér før bruk at alle delene fungerer og er uten skader. Oppbevares og fraktes i original lukket emballasje (mellom 0ºC - +30ºC) i inntil fem år, beskyttet mot direkte sollys. Produktet har en brukstid på inntil fem år.

Hjelmmonterte ansiktsskjermer til EN 166:2001 personlig øyevern
Centurion ansiktsskjermene som er nevnt ovenfor er alle utformet og godkjente til montering på Centurion S55*.
De skal beskytte ansiktet mot forskjellige farer som du kan støte på i industriarbeid.
* Leveres med Euro klipp.

EU typeundersøkelse av: British Standards Institution,PO Box 6221, Kitemark Court, Davy Avenue, Milton Keynes, MK5 8PP, UK (Bildirilmis Akredite Kuruluþ Numarasý: 0086)

For mer informasjon om samsvarserklæringer, se vår nettside centurionsafety.eu

CZ

Normy & Značení
Vysvětlivky pro značení OOP zraku
EN 166 1 optická třída
EN 166 B náraz částic o střední energii
EN 166 T náraz částic o vysoké energii a při extrémní teplotě
EN 166 9 nepřilnavost žhavého kovu a horkých těles a částic
EN 166 3 ochrana proti kapalině (kapičkám)
EN 166 8 ochrana proti zkratu, elektrickému oblouku
EN 170 2C-1, 2
pro užití se zdroji, které převážně vyza řují ultrafialové záření o vlnové délce kratší než 313 nm, a oslnivé záření není důležitým fak torem. Toto zahrnuje UVC záření a většinu UVB záření, nízkotlakové rtuťové lampy jako např. germicidálni lampy.

ANSI/ISEA Z87.1-2015 Z87+
Vysoká hmotnost a vysoká rychlost nárazu.

GS-ET-29 Class 1

Uživatel by měl mít v patrnosti potřebu kompatibility označení u zorníku a nosníku. Nosníky, označené stupněm nárazu B, jsou vhodné pro zorníky, jež jsou označeny „B" nebo „F" (přičemž F je nižší stupeň nárazu).
Ochrana očí před rychlými částicemi, která se používá přes standardní oční brýle, může přenášet náraz, a tudíž vytvářet nebezpečí pro uživatele.
Poznámka: Pokud se požaduje ochrana proti rychlým částicím při extrémních teplotách (-5°C nebo +55°C), měl by být zvolený oční zorník označen písmenem „T" po písmenu označujícím náraz (tj. FT, BT nebo AT). Jestliže nebude zorník označen tímto písmenem „T", znamená to, že oční zorník je určen pouze pro použití při pokojových teplotách.

Užití & Péče
Poškozené nebo zničené zorníky a nosníky musí být vyměněny. Materiály, které přicházejí do styku s pokožkou, mohou být důvodem alergické reakce u přecitlivělých osob. Čistěte a desinfikujte ve vlažné vodě (nejsou známe žádné reakce materiálu na tento způsob údržby) a vysušte suchým a jemným hadříkem, abyste se vyhnuli poškrábání zorníku. Zkontrolujte OOP před použitím, zda-li jsou všechny jeho části kompletní, nepoškozené a funkční. Skladujte a přepravujte v originálních uzavřených baleních (při teplotě 0ºC - +30ºC) nejdéle po dobu pěti let, zajistěte OOP před přímým kontaktem slunečního záření. Užitná doba tohoto výrobku je 5 let.

Nosník (EN 166:2001) Osobní ochranný prostředek – obličejový štít
The Centurion obličejové štíty zde uvedeny jsou plně kompatibilní s Centurion S55*. Byly navrženy k ochraně obličeje proti různým rizikám v průmyslovém využití.
* Dodává se s Euro spony.

Typ zkoušek EU proveden v: British Standards Institution, PO Box 6221, Kitemark Court, Davy Avenue, Milton Keynes, MK5 8PP, UK (notifikovaná osoba číslo No 0086)

Další informace o Prohlášení o shodě EU najdete na našich webových stránkách centurionsafety.eu

GR

Προδιαγραφές & Σήμανση
Ερμηνεία της σήμανσης για την ατομική προστασία οφθαλμών

EN 166 1 Κατηγορία Οπτικών
EN 166 B Επίδραση Μεσαίας Ενέργειας
EN 166 T Προστασία από υψηλής ταχύτητας σωματίδια σε ακραίες θερμοκρασίες
EN 166 9 Ανθεκτικό στην επαφή με λιωμένα μέταλλα και καυτά στερεά
EN 166 3 Προστασία από σταγονίδια/μικρές ποσότητες υγρών
EN 166 8 Προστασία από Ηλεκτρικό Σπινθήρα Βραχυκυκλώματος
EN 170 2C-1, 2
Για εργασίες κατά τις οποίες εκπέμπεται Υπεριώδης Ακτινοβολία σε μήκη κύματος μικρότερα από 313nm και όταν το εκτυφλωτικό φως δεν είναι σημαντικός παράγοντας. Προστασία από τις ακτίνες UVC και το μεγαλύτερο μέρος των UVB. Λυχνίες υδραργύρου χαμηλής πίεσης όπως μικροβιοκτόνες λυχνίες.

ANSI/ISEA Z87.1-2015 Z87+
Υψηλή μάζα και υψηλή ταχύτητα των επιπτώσεων

GS-ET-29 Class 1

Ο χρήστης χρειάζεται να γνωρίζει ότι η οθόνη προσώπου πρέπει να είναι συμβατή με το κράνος στο οποίο εφαρμόζεται. Τα κράνη που φέρουν τη σήμανση για βαθμό επίδρασης B είναι κατάλληλα για οθόνες που φέρουν τη σήμανση B ή F (F είναι ο βαθμός για τη χαμηλότερη επίδραση).
Τα μέσα για την προστασία των οφθαλμών από υψηλής ταχύτητας σωματίδια που φοριούνται πάνω από τα κανονικά γυαλιά οράσεως μπορεί να μειώσουν την αποδοτικότητα και να θέσουν σε κίνδυνο αυτόν που τα φορά.
Προσοχή: Για προστασία από υψηλής ταχύτητας σωματίδια σε ακραίες θερμοκρασίες (-5ºC ή +55ºC), το μέσο προστασίας οφθαλμών που επιλέγεται πρέπει να φέρει τη σήμανση T μετά από το γράμμα για το βαθμό επίδρασης (π.χ. FT, BT ή AT). Αν δεν υπάρχει η σήμανση T, τότε το μέσο προστασίας θα πρέπει να χρησιμοποιείται μόνο σε θερμοκρασία δωματίου.

Φθορά & Φροντίδα
Σε περίπτωση που τα προστατευτικά γυαλιά έχουν εκδορές ή έχουν υποστεί φθορά θα πρέπει να αντικαθίστανται. Αν τα υλικά των προστατευτικών γυαλιών έρθουν σε επαφή με το δέρμα, μπορεί να προκαλέσουν αλλεργική αντίδραση σε ευπαθή άτομα. Είναι καλό να πλένετε και να απολυμαίνετε τα προϊόντα προστασίας με χλιαρό νερό βρύσης (δεν έχουν διαπιστωθεί αρνητικές επιπτώσεις για τα άτομα) και να τα σκουπίζετε με μαλακό πανί για να μην προκαλέσετε εκδορές. Προτού χρησιμοποιήσετε το προϊόν, βεβαιωθείτε ότι βρίσκεται σε καλή κατάσταση και δεν έχει υποστεί κάποια ζημιά. Φυλάσσετε και μεταφέρετε το προϊόν μέσα στην αρχική του συσκευασία (σε θερμοκρασία από 0ºC μέχρι +30ºC) για διάστημα μέχρι πέντε έτη και αποφεύγετε την έκθεσή του στην ηλιακή ακτινοβολία. Το προϊόν έχει διάρκεια ζωής μέχρι πέντε έτη.

Προσαρμοζόμενη σε Κράνος Ασπίδα Προσώπου σύμφωνα με το πρότυπο EN 166:2001 σχετικά με τις Ασπίδες Προσώπου για την Ατομική Προστασία Οφθαλμών
Όλες οι προαναφερθείσες οθόνες προσώπου Centurion έχουν κατασκευαστεί και εγκριθεί για να εφαρμόζονται στα κράνη Centurion S55*. Έχουν σχεδιαστεί για να προστατεύουν το πρόσωπο από διάφορους κινδύνους κατά την εργασία σε βιομηχανικό περιβάλλον.
* παρέχεται με Euro κλιπ.

Εξέταση Τύπου EU από: British Standards Institution, PO Box 6221, Kitemark Court, Davy Avenue, Milton Keynes, MK5 8PP, UK(Κοινοποιημένος Οργανισμός No. 0086)

Για περαιτέρω πληροφορίες ή για τη Δήλωση συμμόρφωσης, επισκεφθείτε τον ιστότοπό μας centurionsafety.eu

PL

Wytłumaczenie oznaczeń odnoszących się do standardów, dotyczących osłon twarzy do indywidualnej ochrony oczu
EN 166 1 klasa optyczna
EN 166 B odporność na uderzenia o średniej energii
EN 166 T odporność na przenikanie cząstek poruszających się z dużą prędkością w ekstremalnej temperaturze
EN 166 9 odporny na odpryski stopionego metalu i przenikanie gorących ciał stałych
EN 166 3 stanowi ochronę przed kroplami / rozbryzgami cieczy
EN 166 8 stanowi ochronę przed pojawiającym się krótkim łukiem elektrycznym
EN 170 2C-1,2
do użycia w pracy ze źródłem, które emituje promienie ultrafioletowe o długości fal do 313nm gdzie blask nie jest decydującym czynnikiem. To osłony UVC i większość osłon z grupy UVB. Lampy rtęciowe o niskim napięciu – lampy bakte riobójcze.

ANSI/ISEA Z87.1-2015 Z87+
Wysoka masa i wysoka odporność na uderze nia pręd kość

GS-ET-29 Class 1

Użytkownik znając swoje potrzeby powinien być świadomy zgodności oznaczeń dwóch elementów, osłony oczu i elementu do którego mocowany jest ekran. Element do którego mocowany jest ekran oznaczony litera B jest odpowiedni dla ekranów oznaczonych literami B lub F (F – odporny na uderzenia o niskiej energii).
Osłony oczu, które są odporne na przenikanie cząsteczek poruszających się z dużą prędkością, które są noszone na normalne okulary mogą transmitować uderzenia w konsekwencji czego mogą powodować zagrożenie dla użytkownika. Uwaga: Jeśli osłona przeciwko przenikaniu cząsteczek poruszających się z dużą prędkością jest potrzebna w ekstremalnych temperaturach od (-5°C do +55°C) wtedy wybrana osłona powinna być oznaczona literką „T" umieszczona za literka oznaczającą odporność na uderzenia (np. FT, BT lub AT). Jeśli osłona nie jest oznaczona literką „T" wówczas ochraniacz oczu może być używany tylko w temperaturze pokojowej

Noszenie i dbanie
Zadrapana lub uszkodzona osłona oczu musi zostać wymieniona. Materiały w kontakcie ze skórą osoby noszącej mogą wywoływać reakcje alergiczne zwłaszcza u osób wrażliwych na alergię. Czyść i dezynfekuj osłonę za pomocą ciepłej wody z kranu (nie znaleziono żadnych niekorzystnych efektów dla użytkownika) i miękkiej szmatki uważając by nie zarysować. Sprawdzaj przed użyciem czy wszystkie elementy są sprawne i nieuszkodzone.Przechowuj i transportuj w oryginalnym zamkniętym pudełku (w temperaturze pomiędzy 0°C a +30°C) do pięciu lat, chroniąc przed bezpośrednim światłem słonecznym. Produkt może być używany dopięciu lat od daty produkcji.

Osłony twarzy osadzane na kask EN 166:2001 dla osobistej ochrony oczu.
Umieszczona powyżej lista ekranów do osłony twarzy firmy Centurion została stworzona i dopasowana do osłon czoła firmy Centurion S55*. Są one zaprojektowane po to, aby chronić twarz przed rożnymi zagrożeniami na które napotykamy w przemyśle.
* Dostarczany z Euro Teledyski.

Zatwierdzenie znakiem UE wydane przez: British Standards Institution, PO Box 6221, Kitemark Court, Davy Avenue, Milton Keynes, MK5 8PP, UK (Notified Body nr. 0086)

Więcej informacji lub Deklaracja zgodności są dostępne na naszej stronie internetowej centurionsafety.eu

RO

Standarde şi marcaje Explicaţie privind marcajul de protecţie mască de faţă protecţie personală ochi

EN 166 1 Clasa optică
EN 166 B Impact cu energie medie
EN 166 T Rezistenţă la particule de mare viteză la extreme de temperatură.
EN 166 9 Neaderenţă a metalului topit şi rezistenţă la pătrunderea solidelor fierbinţi.
EN 166 3 Protecţie împotriva lichidelor sub formă de picături/împroşcări.
EN 166 8 Protecţie împotriva arcului electric produs de scurtcircuit.
EN 170 2C-1, 2
Pentru utilizări care emit predominant radiaţii UV la lungimi de undă mai mici de 313 nm şi unde orbirea nu este un factor important. Aceasta se referă la UVC şi marea majori tate a benzilor UVB. Lămpi cu mercur de joasă presiune precum lămpile sterilizatoare.

ANSI/ISEA Z87.1-2015 Z87+
Masa de mare şi de impact de mare viteză.

GS-ET-29 Class 1

Utilizatorul trebuie să reţină faptul că este necesar să asigure compatibilitatea marcajelor măştii şi suportului. Suporturile marcate cu nivel de impact B sunt adecvate pentru măştile marcate "B" sau "F" (F fiind un grad de impact redus). Protecţia ochiului împotriva particulelor de mare viteză care este purtată peste ochelarii oftalmologici standard pot transmite impactul, deci pot genera un pericol pentru purtător. Notă: Dacă se impune protecţia împotriva particulelor de mare viteză la extreme de temperatură (-5°C sau +55°C), protectorul de ochi ales trebuie să fie marcat cu „T" după litera de impact (adică FT, BT sau AT). Dacă nu este marcat cu „T", atunci protectorul de ochi este numai pentru utilizare la temperatura camerei.

Utilizare şi îngrijire
Ocularele zgâriate sau deteriorate trebuie înlocuite. Materialele, care pot intra în contact cu pielea purtătorului, pot provoca reacţii alergice persoanelor sensibile. Curăţaţi şi dezinfectaţi cu apă caldă de la robinet (nu se cunosc efecte negative asupra purtătorului) şi cu o cârpă moale având grijă să evitaţi zgârierea. Înainte de utilizare, verificaţi că toate componentele sunt operaţionale şi nedeteriorate. Păstraţi şi transportaţi în ambalajul original închis (între 0ºC - +30ºC) pentru maxim cinci ani, evitând acţiunea directă a razelor solare. Produsul are o viaţă de utilizare de până la cinci ani.

Ecrane de protecţie faţă montate pe cască conform EN 166:2001 Protecţie personală a ochiului
Ecranele de faţă Centurion prezentate mai sus sunt toate proiectate şi omologate pentru montare pe suporturile Centurion tip S55*. Ele sunt proiectate pentru a proteja faţa împotriva diverselor pericole întâlnite în industrie.
* Livrat cu Euro clipuri.

Examinare de tip UE de către: British Standards Institution, PO Box 6221, Kitemark Court, Davy Avenue, Milton Keynes, MK5 8PP, UK (Autoritate notificată cu nr. 0086)

Pentru informaţii suplimentare sau pentru Declaraţia de conformitate, vă rugăm să accesaţi site-ul nostru web centurionsafety.eu

HU

Szabványok és jelölések
A személyi szemvédelem jelöléseinek magyarázata
EN 166 1 Optikai osztály
EN 166 B Közepes energiájú ütközés
EN 166 T Nagysebességű részecskékkel szembene ellenállás különösen magas hőmérsékleten
EN 166 9 Fémolvadék tapadásmentessége és forró szilárd anyagok áthatolásával szembeni ellenállás.
EN 166 3 Folyadékcseppek és fröccsenések elleni védelem.
EN 166 8 Rövidzárlatkor keletkező villamos ívvel szem beni védelem.
EN 170 2C-1, 2
Túlnyomóan ibolyántúli (UV) sugárzást kiboc sátó felhasználásra, 313 nm-nél rövidebb hul lámhosszakra, amikor a vakítás nem számott evő. Ez lefedi az UVC és az UV-B tar tományok legnagyobb részét. Alacsony nyomású higany fényfor rások, mint pl. a csíraölő lámpák.

ANSI/ISEA Z87.1-2015 Z87+
Nagy tömeg és a nagy sebességű hatása.

GS-ET-29 Class 1

A felhasználónak ügyelnie kell arra, hogy a látómező és az azt rögzítő pánt jelölései kompatibilisek legyenek. A „B" becsapódás szintűnek jelölt pántok „B"-vel vagy „F"-fel jelölt látómezőkhöz alkalmasak (az „F" alacsonyabb energiájú becsapódást jelöl)
A hagyományos korrekciós szemüvegek felett viselt, nagy sebességű részecskék ellen kialakított szemvédő eszközök átvihetik a becsapódást, ami viselőjüknek kockázatot jelent. Megjegyzés: Amennyiben szélsőséges hőmérsékletű (-5°C vagy +55°C) nagysebességű részecskék elleni védelem szükséges, a kiválasztott szemvédőnek a kiegészítő „T" jelöléssel kell rendelkeznie a becsapódási szintet jelölő betű mögött (pl.: FT, BT vagy AT). Ha a „T" jelölés hiányzik, akkor a szemvédő csak szobahőmérsékleten alkalmazható.

Használat és állagmegóvás
A karcolt vagy sérült szemüvegeket ki kell cserélni. A felhasználó bőrével közvetlenül érintkező anyagok az azokra érzékeny személyeknél allergiás reakciókat okozhatnak. Tisztítsa és fertőtlenítse meleg csapvízzel (a felhasználóra káros hatása nem ismert), és puha ruhával, hogy a karcolásokat elkerülje. Felhasználás előtt ellenőrizze, hogy minden része sérülésmentes és működőképes. Tárolja és szállítsa eredeti, zárt
csomagolásában (0°C és +30°C közötti hőmérsékleten) legfeljebb 5 évig, a közvetlen napfény hatásától védve. A termék 5 évig használható.

Sisakra erősített (EN 166:2001) személyi szemvédelmi arcvédők
A fent felsorolt Centurion arcvédők mindegyikét a Centurion S55*. Az iparban fellelhető különféle kockázatok elleni arcvédelmet szolgálják.
* Szállítva Euro klipek.

Az EU vizsgálatot végezte: British Standards Institution, PO Box 6221, Kitemark Court, Davy Avenue, Milton Keynes, MK5 8PP UK (Notified Body No. 0086)

A megfelelőségi nyilatkozattal kapcsolatos további információkért látogasson el weboldalunkra centurionsafety.eu

SI

standardi in oznakeTolmačenje oznak uporabljenih pri izdelavi obraznih ščitnikov za zaščito oči

EN 166 1 Optični razred
EN 166 B Srednje energijski udarci
EN 166 T Odpornost na delce z visoko hitrostjo pri temperaturnih ekstremih
EN 166 9 Odpornost na taljeno kovino ter odpornost na prebojnost vročih trdnih delcev
EN 166 3 Zaščita pred kapljevinami in pljuski
EN 166 8 Zaščita pred kratkostičnim električnim obločnim plamenom
EN 170 2C-1, 2
Za uporabo pri opravilih, pri katerih je prisotno oddajanje UV žarkov z valovno dolžino krajšo od 313 nm ter kjer zaščita pred bleskom ni pomembna. Zaščita obsega UVC in večino UVB spektra (nizkotlačne živosrebrne svetilke kot npr svetilke za razkuževanje).

ANSI/ISEA Z87.1-2015 Z87+
Visoka masa in velika hitrost vpliva.

GS-ET-29 Class 1

Uporabnik naj bo pri izbiri pozoren na skladnost standardov in oznak med obraznim ščitnikom in nosilcem obraznega ščitnika. Nosilci označeni z oceno odpornosti na udarce B so primerni za uporabo z obraznimi ščitniki z oznako B ali F (F kot nižje stopenjska odpornost na udarce). Pomembno je tudi opozoriti, da zaščita oči pred delci z visoko hitrostjo, ki se nosi čez korekcijska očala lahko prenaša udarce na le-te. (pri čemer ne predstavlja posebnega tveganja za poškodbe uporabnika). OPOZORILO: Če je zahtevana zaščita oči pred delci z visoko hitrostjo pri temperaturnih ekstremih (med - 5°C in + 55°C) je primeren obrazni ščitnik z oznako ´T´. (označevanje sledi za glavno oznako - npr.: FT, BT ali AT). Če oznaka obraznega ščitnika ne vsebuje črke 'T', potem je njegova uporabnost omejena le na uporabo pri sobni temperaturi.

UPORABA IN VZDRŽEVANJE
Mehansko poškodovane obrazne ščitnike je potrebno nemudoma zamenjati. Snovi, ki pridejo v stik s kožo uporabnika lahko, glede na občutljivost posameznika, povzročijo alergijske reakcije. Da se izognemo mehanskim poškodbam, je potrebno obrazni ščitnik redno čistiti z mehko krpo in razkuževati pod vročo tekočo vodo. Pred uporabo preveri funkcionalnost ter nepoškodovanost vseh sestavnih delov. Pri skladiščenju in prevozu naj se vedno uporablja priložena originalna embalaža. Obrazni ščitniki naj bodo zaščiteni tudi pred direktnim soncem. Rok skladiščenja: do 5 let v originalni embalaži (temperaturno območje med 0°C in + 30°C) Rok uporabe: do pet let ob normalnih pogojih uporabe.

Obrazni ščitniki za osebno zaščito (EN 166:2001)
Vsi zgoraj navedeni CENTURION – ovi obrazni ščitniki so izdelani in preizkušeni tako, da so združljivi z CENTURION – ovimi tip S55*. Namenjeni so zaščiti obraza in oči pred različnimi tveganji, ki se pojavljajo v industriji.
* Opremljen z Euro sponke.

EU tipski preizkus: British Standards Institution, PO Box 6221, Kitemark Court, Davy Avenue, Milton Keynes, MK5 8PP, UK (akreditiran organ št. 0086)

Za več informacij in izjav o skladnosti obiščite našo spletno stran centurionsafety.eu

BG

Стандарти и маркиране
Обяснение на маркирането на личната защита на очите на защитния щит
EN 166 1 Оптически клас
EN 166 B Средноенергийно въздействие
EN 166 T Съпротивление срещу високоскоростни частици при екстремни температури
EN 166 9 Защита от залепване на разтопен метал и съпротивление срещу проникване от горещи твърди частици
EN 166 3 Защита против капки/пръски от течности
EN 166 8 Защита против късо съединение
EN 170 2C-1, 2
За употреба, която излъчва предимно ултра виолетова радиация на вълни покъси от 313nm и когато блестенето не е важен фак тор. Това включва UVC и повечето от UVB бандовете.Живачните лампи с ниско наляга не като джерми сидни лампи.

ANSI/ISEA Z87.1-2015 Z87+
Висока маса и висока скорост на удара.

GS-ET-29 Class 1

При употреба трябва да се има предвид нуждата от съвместимост на маркирането на щита и носителя. Носителите маркирани със степен на защита B са подходящи за шитове, които са маркирани „B" или „F" („F" е по ниска степен на въздействие).
Защитата на очите против високоскоростни частици, които се носят над стандартните офталмоложки очила може да предадат въздействието, и поради това да създадат опасност за носителя. Бележка: Ако се изисква защита от високоскоростни частици при екстремни температури (-5°C или +55°C), избраният шит ще трябва да бъде маркиран с „T"след буквата за въздействие (напр. FT, BT или AT). Ако не е маркиран с „T", тогава щитът е за употреба само при стайна температура.

Употреба и поддръжка
Надраскани или повредени окуляри трябва да бъдат заменени. Материали, които могат да попаднат в контакт с кожата на носителя, могат да причинят алергия на хора, податливи на алергии. Почиствайте и дезинфекцирайте с топла чешмяна вода и мека кърпа, като се внимава да не се правят драскотини. Проверете преди употреба дали всички части са в добро състояние и дали не са повредени. Съхранявайте и транспортирайте в оригиналната затворена опаковка (между 0ºC и +30ºC) за максимум 5 години, като се избягва излагане на пряка слънчева светлина. Продуктите се считат за годни за употреба в продължение на 5 години.

Лицеви щитове за лична защита на очите за каски (EN 166:2001)
Изброените по-горе щитове са предназначени и одобрени за поставяне на Centurion S55*. Те са предназначени да защитят лицето срещу различни опасности в индустриална обстановка.
* Доставя се с Euro клипове.

EU tipo patikra: British Standards Institution, PO Box 6221, Kitemark Court, Davy Avenue, Milton Keynes, MK5 8PP, UK (Notifikuota istaiga Nr. 0086)

За повече информация или за декларацията за съответствие, моля, посетете нашия уебсайт centurionsafety.eu

LT

Standartai ir žymejimaiAsmeniniu akiu apsaugos priemoniu žymejimu paaiškinimai

EN 166 1 Optine klase
EN 166 B Vidutines energijos smugis
EN 166 T Atsparumas didelio greičio dalelems aukštoje temperaturoje
EN 166 9 Neprilimpa ištirpę metalai ir atsparumas karštu skysčiu skvarbai
EN 166 3 Apsauga nuo skysčiu lašu/purslu
EN 166 8 Apsauga nuo elektros lanku esant trumpam sujungimui
EN 170 2C-1, 2
Naudojimui vietose, kur vyrauja ultravioleto radiacija, kai bangos ilgis yra trumpesnis negu 313nm ir kur nera akinamojo poveikio. Tas pats ir su UVC bei su daugeliu UVB grupiu. Žemo spaudimo gyvsidabrio lempos bei ger micidines lempos.

ANSI/ISEA Z87.1-2015 Z87+
Didelė masė ir didelis greitis poveikis.

GS-ET-29 Class 1

Naudotojas turi paisyti, kad linzes ir laikiklio žymejimai turi buti suderinti. Laikikliai, pažymeti B žyma yra derinami su linzemis, kurios pažymetos 'B' or 'F' (F esant žemesniam smugio lygiui). Akiu apsauga nuo didelio greičio daleliu, kuri yra devima ant standartiniu optiniu akiniu gali praleisti smugi, tuo budu sukeldama pavoju devetojui.
Pastaba: Jei reikalinga apsauga nuo didelio greičio daleliu kritinese temperaturose (-5°C or +55°C), pasirinkta akiu apsaugos priemone turi buti pažymeta 'T' po smugi apibrežiančios raideles (taip kaip FT, BT ar AT). Jei nera žymos with 'T', tuomet priemone turi buti naudojama tik kambario temperaturoje.

Naudojimas ir priežiura
Nubraižyti ar pažeisti akiniai turi buti pakeisti. Medžiagos, kurios liečiasi prie devinčiojo akiu apsaugos priemones odos, retais atvejais gali sukelti alergines reakcijas tik ypač jautriems individams.
Valyti ir dezinfekuoti šiltu tekančiu vandeniu (nežinoma, kad turetu devetojui nepalankiu pasekmiu) ir minkštu skudureliu nušluostyti, išvengiant nubraižymo. Prieš naudojant patikrinti, ar visos priemones dalys yra veiklios ir nepažeistos. Sandeliuoti ir transportuoti originaliose pakuotese (tarp 0°C - +30°C) galima iki penkiu metu, saugant nuo tiesioginiu saules spinduliu. Gaminiai turi ir naudojimo laiką iki penkiu metu.

Suvirinimo skydelis, tvirtinamas prie Centurion šalmo Akiu apsaugos skydeliai, tvirtinami prie šalmo (EN 166:2001)
Aukščiau pamineti visi Centurion'o veido skydeliai yra sukurti ir patvirtinti kaip tinkami naudoti su Centurion S55*. Jei yra skirti apsaugoti veidą nuo ivairiausiu pavoju galimu dirbant pramoneje.
* Pateikiamas kartu su Euro klipai.

EU tipo patikra: British Standards Institution, PO Box 6221, Kitemark Court, Davy Avenue, Milton Keynes, MK5 8PP, UK (Notifikuota istaiga Nr. 0086)

Jei reikia daugiau informacijos arba Atitikties deklaracijos, apsilankykite mūsų svetainėje centurionsafety.eu

Contour Face Protection Range

	P/No:
Contour Carrier	S55
Contour X General Purpose Face Protection	S800
Contour Xi Multi-Purpose Face Protection	S810
Contour Euro Helmet Clips	S585

017-004-269 Rev B

Paper manufactured from sustainable sources.

Centurion Safety Products Ltd.
21 Howlett Way, Fison Way Ind Est,
Thetford, Norfolk, IP24 1HZ, UK
Tel: +44 (0) 1842 754266
www.centurionsafety.eu

Contour Face Protection